第42回全日本少年軟式野球筑紫地区大会
第19回筑紫中学校野球大会

期　　日　2025年4月12日(土)、13日(日)、19日(土)、20日(日)、26日(土)、27日(日)
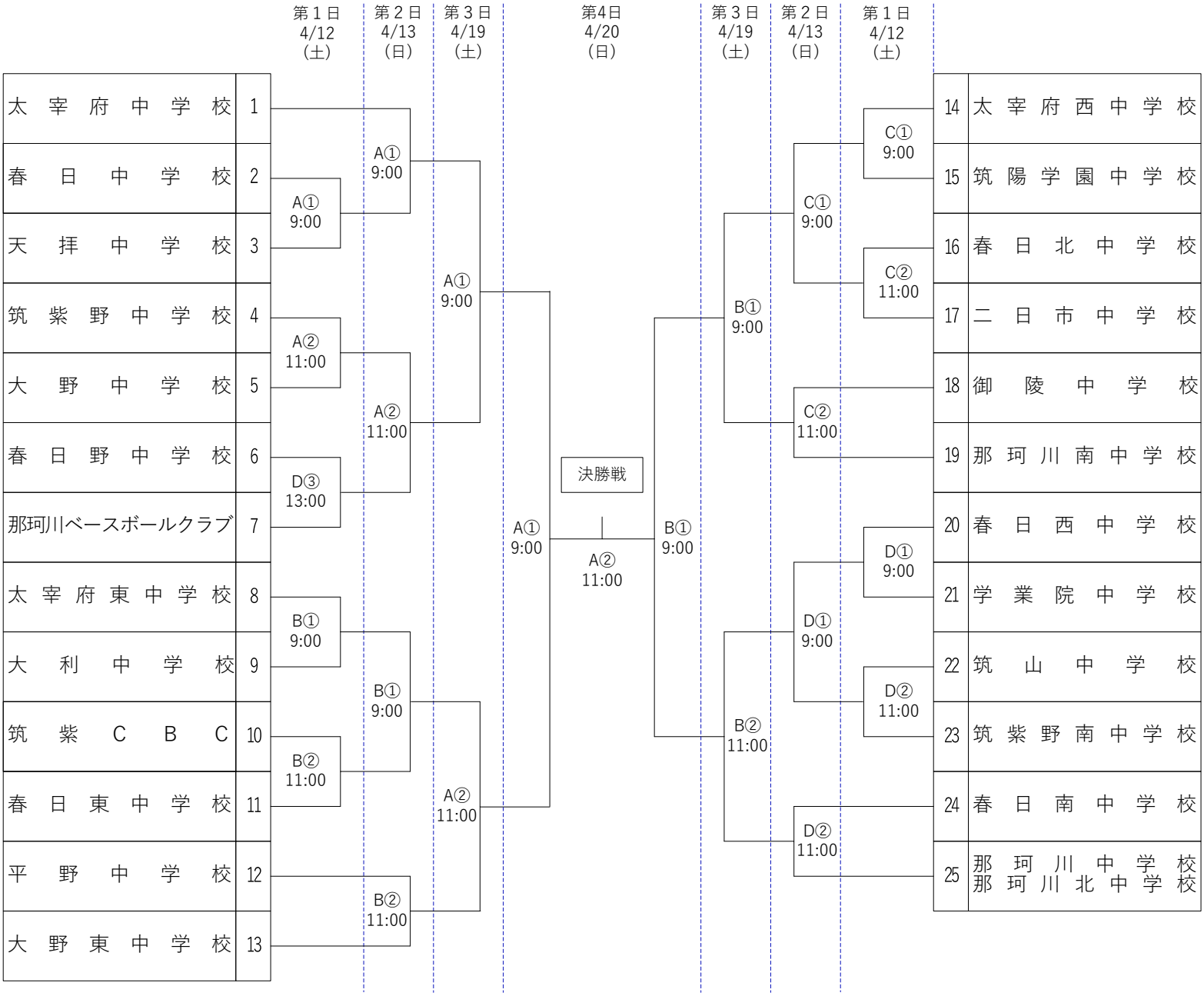
会　　場　A:天拝中学校　B:太宰府東中学校　C:西畑運動公園野球場　D:大野城市民球場(まどかパーク)