第40回全日本少年軟式野球春季福岡地区大会

2023.5.27
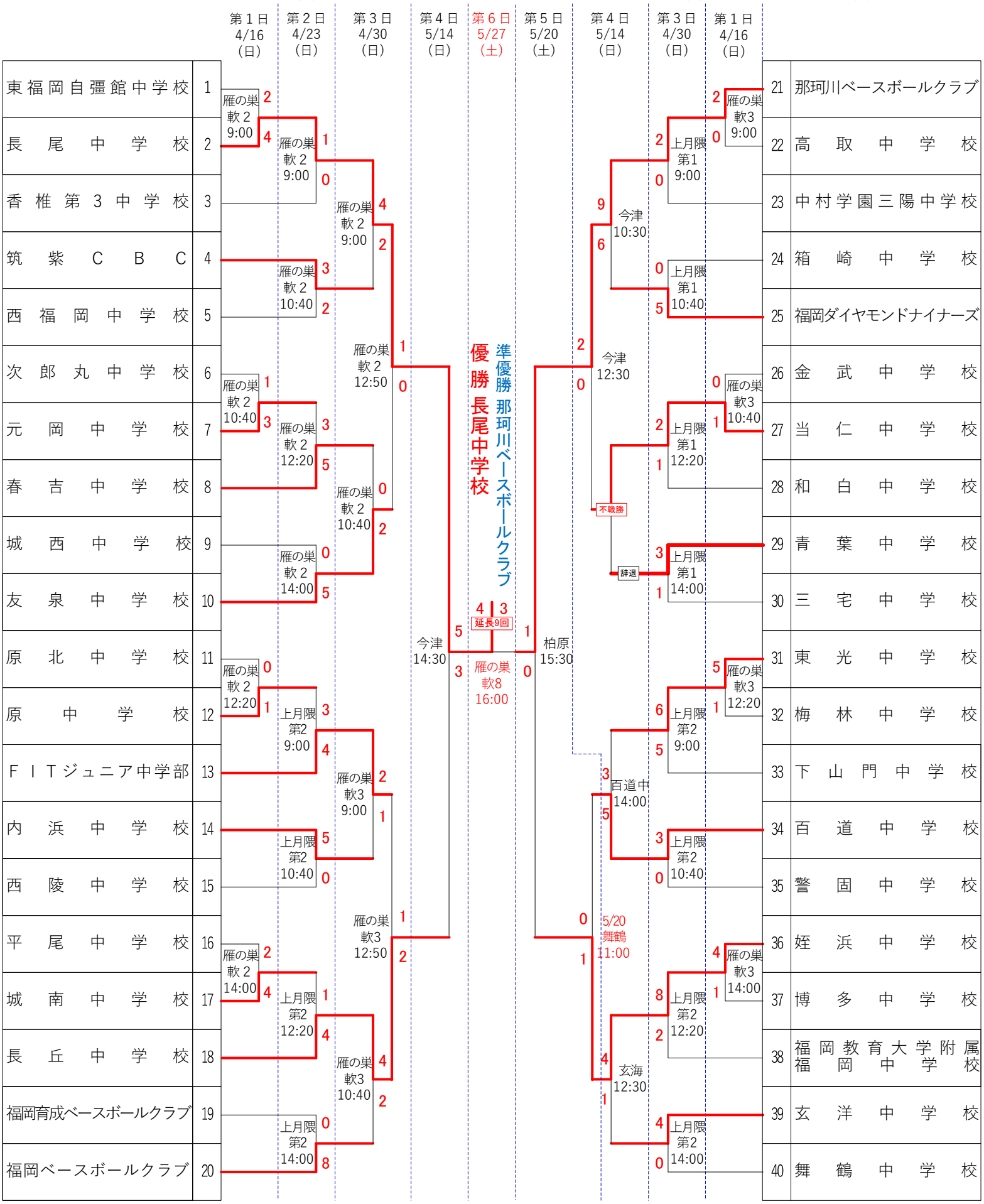
主　催　福岡県軟式野球連盟福岡市支部
後　援　福岡市、公益財団法人福岡市スポーツ協会、株式会社 西日本新聞社
期　日　2023年4月16日(日)、23日(日)、~~29日(祝・土)~~、30日(日)、~~5月6日(土)、7日(日)、5月13日(土)~~、14日(日)、20日(土)、27日(土)
会　場　雁の巣レクリエーションセンター(軟式野球場2・3・8)、上月隈中央公園第1・第2野球場、今津運動公園グラウンド、玄海B&Gセンター、百道中、舞鶴公園野球場、柏原中央公園野球場